Transações Envolvendo Produtores Independentes

1 Tipos de Transações

- **Mercado Atacadista:** empresa de EE adquire energia de um Produtor Independente (**PI**);
- **Mercado Varejista: PI** vende diretamente aos consumidores.

2 Formas de Despacho do Gerador Independente

- Contrato de geração constante;
- Despacho determinado pela empresa local;
- Despacho para atender carga do consumidor;
- Despacho de acordo com preços anunciados.

3 Configurações de Áreas de Controle

1. **PI** vende energia para empresa local

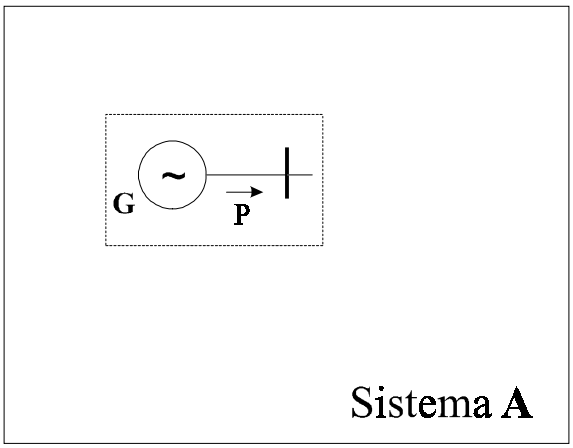

– Despacho de **G**:
  - fixado, *ou*
  - sob controle da empresa **A,** *ou*
  - baseado em preços de compra previamente anunciados.
– C.A.G.:
  - trata **P** como fonte local *ou*
  - como parte de intercâmbio programado.

2. **PI** entrega energia para uma empresa remota

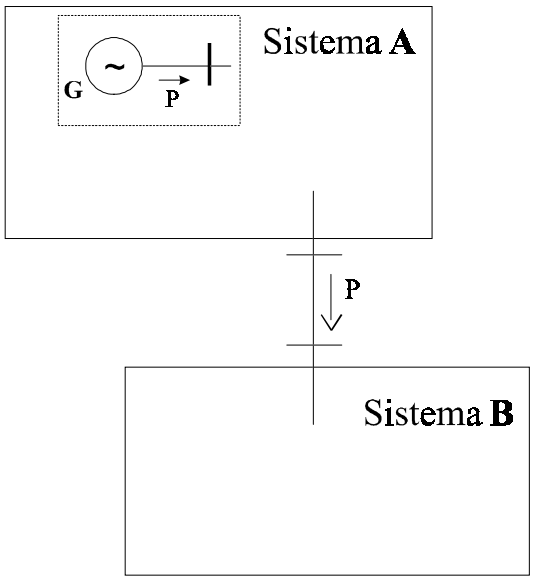

– Pedágio *de mercado atacadista* cobrado por **A;**

– Potência gerada **P** tratada como intercâmbio programado, tanto por **A** quanto por **B.**

3. **PI** entrega energia para consumidor dentro da jurisdição da empresa local

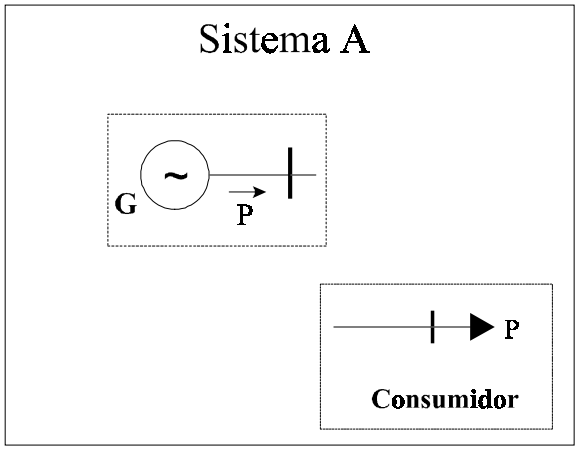

– Pedágio *de varejo* cobrado por **A;**

– Várias possibilidade p/. despacho de **G,** dependendo de acordo com **A:**

∗ Pode seguir demanda do consumidor ⇒ geração **P** e carga tratados como intercâmbios pelo CAG de **A;**

∗ **G** contratado para fornecer potência constante ⇒ **A** pode tratá-la como unidade *must-run* e incluir **G** e a carga em seu CAG.

4. **PI** vende energia a consumidor na área de jurisdição de outra empresa

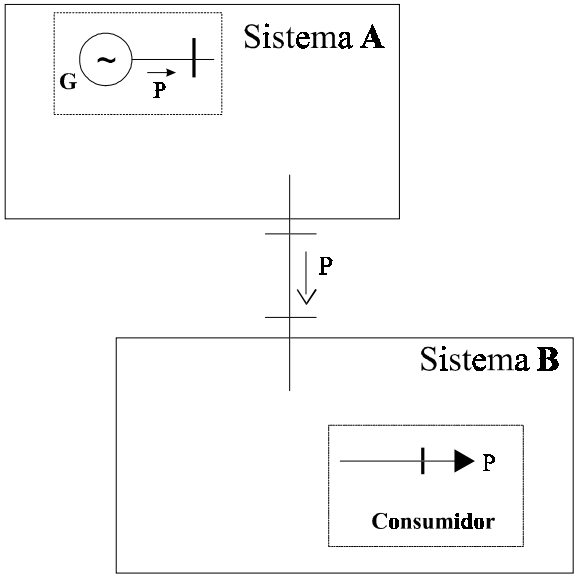

Situação é mais complexa:

– **A** pode tratar a geração de **G** como parte de intercâmbio programado (com **G** e com **B**), sendo toda a geração **P** entregue a **B;**

– **B** pode tratar P como intercâmbio entre **A** e o consumidor;

– Pedágio deve ser pago a **A** e **B.**