Unidades Geradoras

Prof. Antonio Simões Costa
Labspot – EEL
UFSC

Unidades Termelétricas: Ciclo Térmico

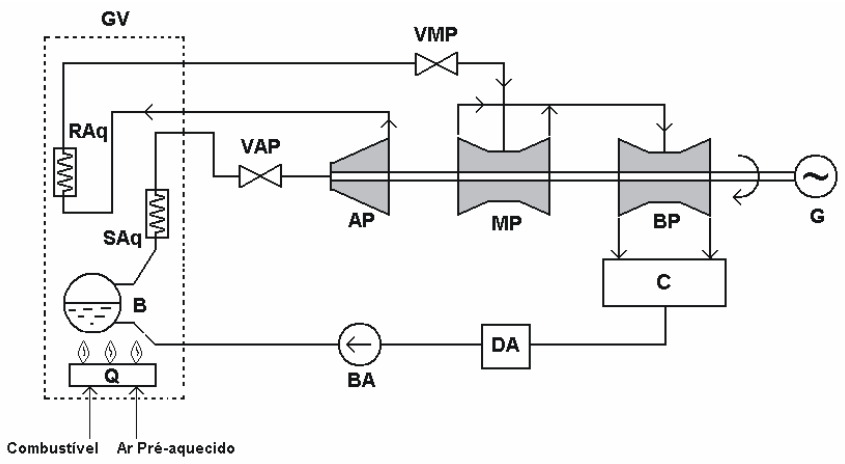

Percurso de Vapor em Unidade com Reaquecimento

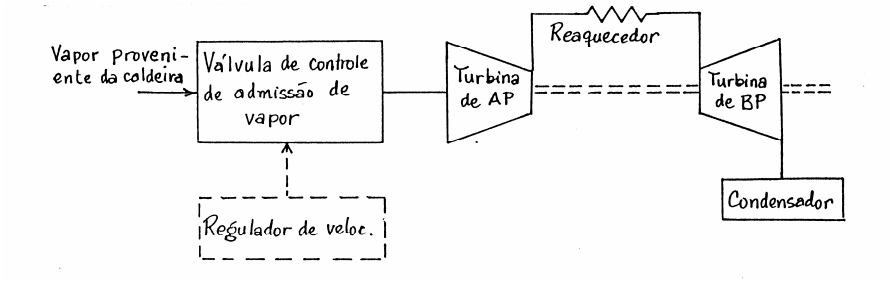

Diagrama de Blocos de Unidade com Reaquecimento

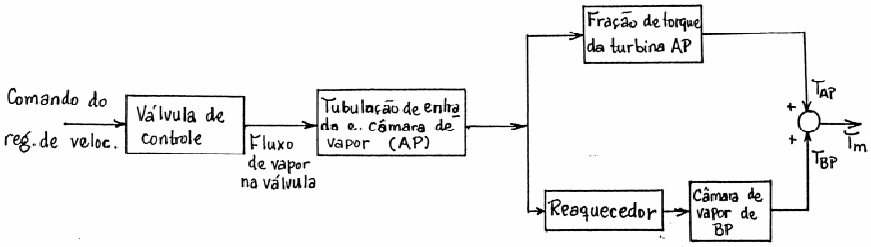

Diagrama de Blocos Detalhado

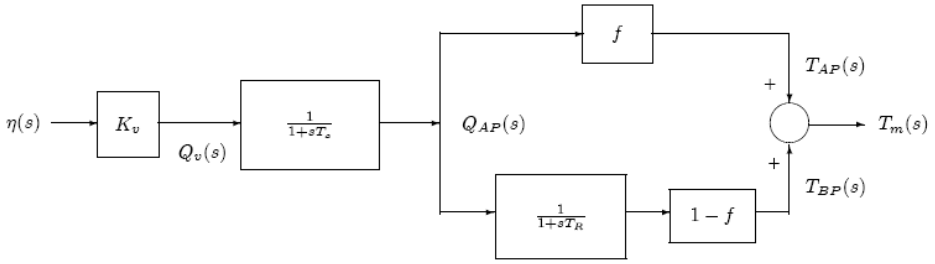

Unidades Hidrelétricas: Conduto Forçado

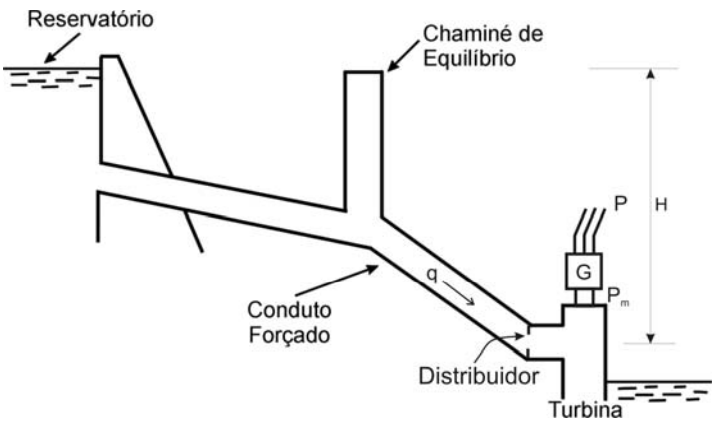

Turbina Francis

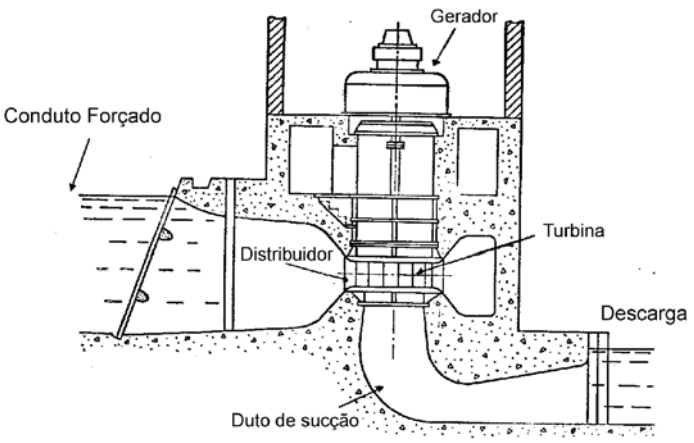

Unidades Hidrelétricas: Representação esquemática

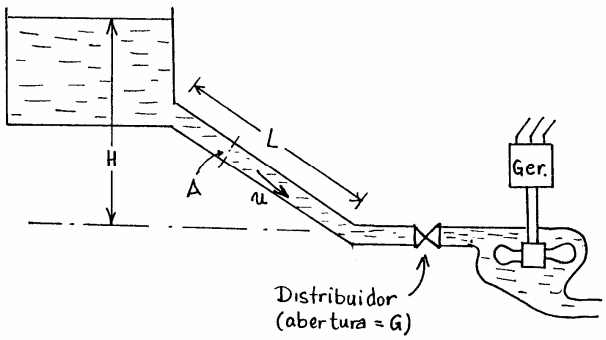

Turbina Hidráulica: Resposta ao degrau
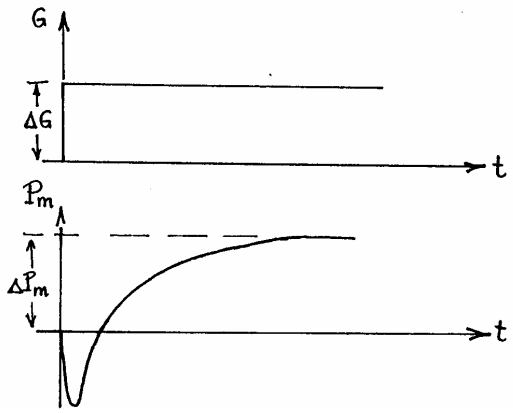
$$\frac{(\Delta P_m/P_{m0})(s)}{(\Delta G/G_0)(s)} = \frac{1 - T_W s}{1 + (T_W/2)s}$$