Sistemas de Excitação

Prof. Antonio Simões Costa
Labspot – EEL
UFSC

Sistemas de Excitação DC Convencionais

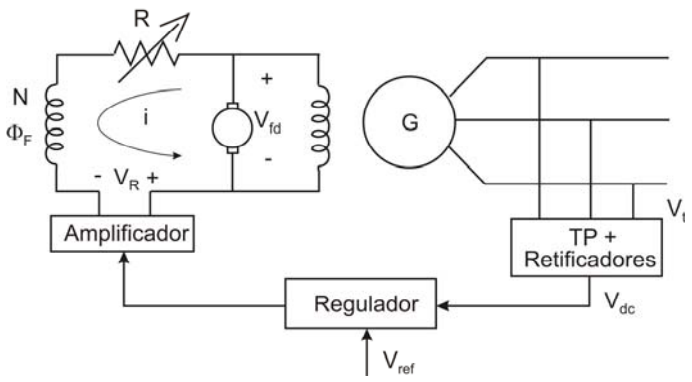

Sistemas de Excitação DC: Representação Esquemática

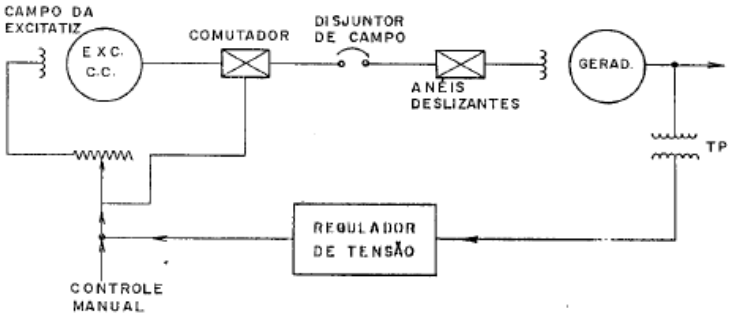

Sistema com Excitatriz AC

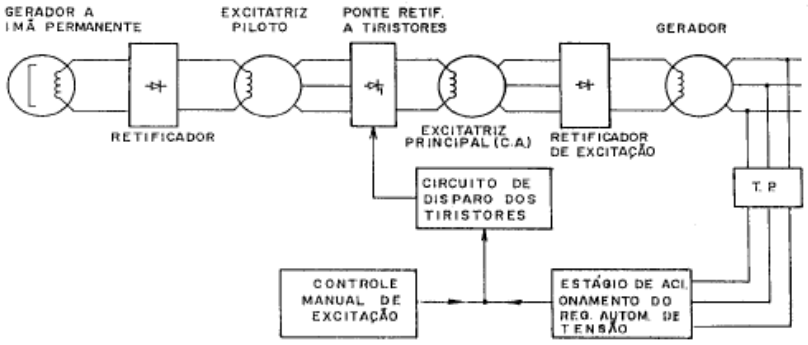

Sistema de Excitação sem Escovas

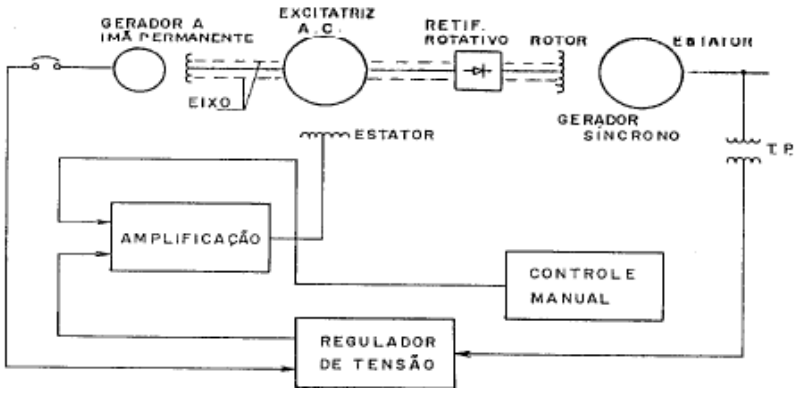

Sistema de Excitação Estático *(Bus-Fed)*

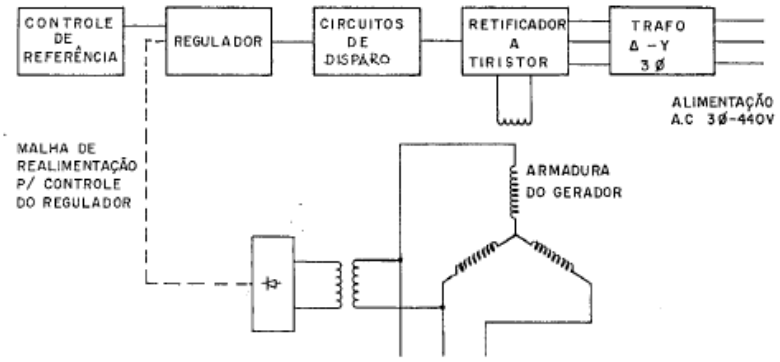

Modelos do IEEE para Sistemas de Excitação

Modelo IEEE DC1

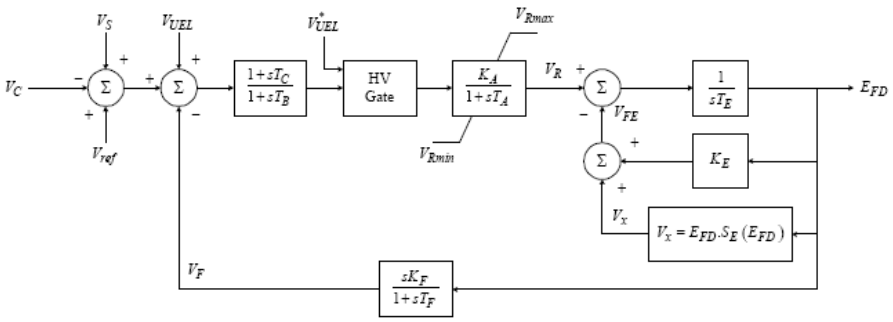

* Ponto de entrada alternada

Modelo IEEE AC4

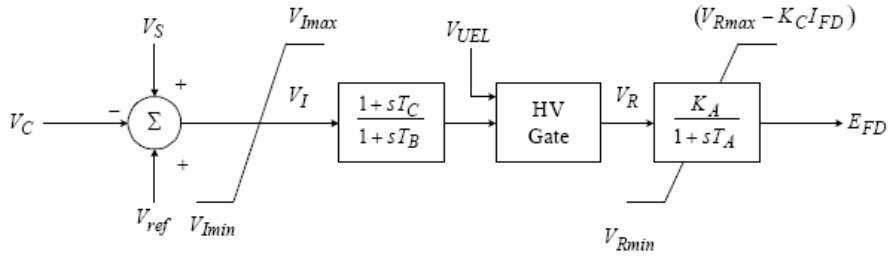
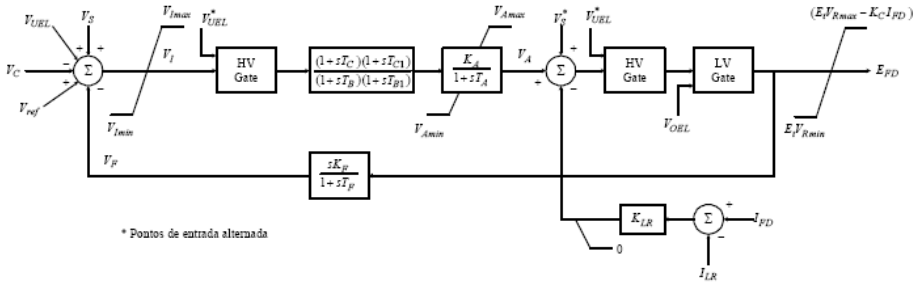
Modelo IEEE ST1A